ABSolite

# S/NF-35RW

## Особенности

• Адаптивная свинцово-углеродная технология;

• Длительный срок службы за счет применения специального гелевого электролита без рисков вытекания или расслоения;

• Эффективная работа даже при малых зарядных и разрядных токах;

• Специальный дизайн для высокой надежности и стабильности рабочих характеристик;

## Преимущества

• Длительный срок службы 20 лет;

• Высокие рабочие характеристики в режиме глубокого разряда;

• Не требуют обслуживания в течение всего срока службы, низкие ежегодные эксплуатационные расходы, сниженная совокупная стоимость владения;

• Обеспечивают экономию топлива при работе в гибридных системах с использованием резервных генераторов.

| Технические характеристики | |
|---|---|
| Номинальное напряжение | 12В |
| Ёмкость | 35Ач при 10ч разряде до 1.80 В/эл при 25˚С |
| Вес | 13.9 кг |
| Габариты Д*Ш*В /мм | 197*165*173 мм |
| Материал корпуса | ABS/ABS V0 (опционально) |
| Внутреннее сопротивление полностью заряженной батареи | 8.0 мОм при 25˚С |
| Ток короткого замыкания (5 сек) | 217 А |
| Саморазряд при 25 °С | Менее 4% после 30 дней хранения |
| Рабочий диапазон температур | Разряд -40...50°С Заряд -20...45°С Хранение -20...40°С |
| Рекомендуемая рабочая температура | 15-25°С |
| Максимальный ток заряда | 7 А |
| Напряжение заряда при 25°С | Плавающий заряд: 2.25 В/эл<br>Выравнивающий заряд: 2.35 В/эл<br>Циклический заряд: 2.35 В/эл |
| Клеммы | М6 |
| Зависимость емкости от температуры при 10 часовом разряде | 105% при 40°С<br>85% при 0 °С<br>60% при -20°С |

## Габариты

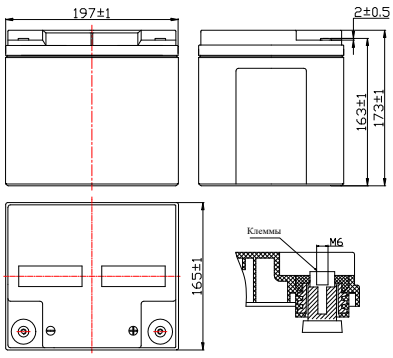


## Сферы применения

• Возобновляемая энергетика. Системы электроснабжения с использованием энергии солнца и ветра;

• Системы накопления в режиме peak-shifting;

• Системы накопления с регулировкой частоты и выходной мощности;

• Резервные системы электроснабжения, в том числе Smart-grid;

• Автономные системы электроснабжения.

## Разряд постоянным током, А (при 25°С)

| В/эл-т | 15 мин | 30 мин | 1 ч | 2 ч | 3 ч | 4 ч | 5 ч | 6 ч | 8 ч | 10 ч | 20 ч |
|---|---|---|---|---|---|---|---|---|---|---|---|
| 1.85 | 48.2 | 30.9 | 19.1 | 11.4 | 8.52 | 6.84 | 5.74 | 5.06 | 4.09 | 3.48 | 1.83 |
| 1.80 | 52.4 | 32.8 | 19.6 | 11.9 | 8.79 | 7.05 | 5.91 | 5.18 | 4.18 | 3.55 | 1.87 |
| 1.75 | 55.1 | 34.4 | 20.3 | 12.2 | 9.00 | 7.19 | 6.02 | 5.28 | 4.26 | 3.59 | 1.89 |
| 1.70 | 57.7 | 35.9 | 20.9 | 12.6 | 9.21 | 7.33 | 6.13 | 5.37 | 4.31 | 3.64 | 1.91 |
| 1.67 | 58.3 | 37.1 | 21.4 | 12.8 | 9.35 | 7.40 | 6.24 | 5.42 | 4.37 | 3.67 | 1.93 |
| 1.60 | 61.1 | 38.4 | 21.9 | 13.1 | 9.49 | 7.54 | 6.29 | 5.48 | 4.40 | 3.70 | 1.94 |

## Разряд постоянной мощностью, Вт/эл-т (при 25°С)

| В/эл-т | 15 мин | 30 мин | 1 ч | 2 ч | 3 ч | 4 ч | 5 ч | 6 ч | 8 ч | 10 ч | 20 ч |
|---|---|---|---|---|---|---|---|---|---|---|---|
| 1.85 | 90.7 | 58.8 | 36.8 | 22.4 | 16.8 | 13.5 | 11.4 | 10.1 | 8.17 | 6.98 | 3.67 |
| 1.80 | 97.7 | 62.7 | 37.7 | 23.2 | 17.4 | 14.0 | 11.7 | 10.3 | 8.31 | 7.05 | 3.73 |
| 1.75 | 103 | 65.4 | 38.9 | 23.9 | 17.8 | 14.2 | 11.9 | 10.4 | 8.45 | 7.12 | 3.77 |
| 1.70 | 107 | 67.6 | 40.1 | 24.4 | 18.1 | 14.4 | 12.1 | 10.6 | 8.59 | 7.19 | 3.80 |
| 1.67 | 108 | 69.8 | 40.9 | 24.9 | 18.4 | 14.6 | 12.2 | 10.7 | 8.66 | 7.26 | 3.83 |
| 1.60 | 112 | 71.5 | 41.5 | 25.3 | 18.6 | 14.7 | 12.4 | 10.8 | 8.73 | 7.33 | 3.84 |

(Примечание) Приведенные выше данные по характеристикам являются средними значениями, полученными в результате проведения 3 контрольно-тренировочных циклов, и не являются номинальными по умолчанию.

## Разрядные характеристики:

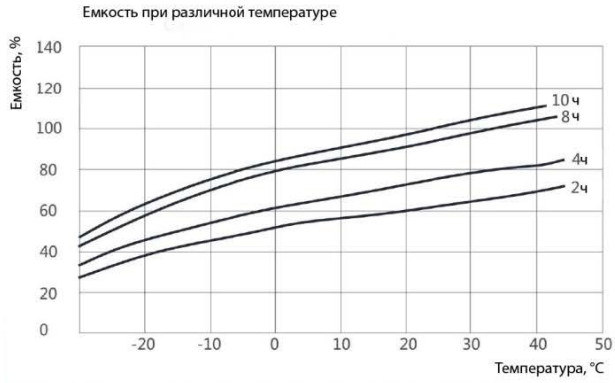

Производитель оставляет за собой право без предварительного уведомления покупателя вносить изменения в конструкцию, комплектацию или технологию изготовления изделия с целью улучшения его свойств.
Перед началом использования внимательно ознакомьтесь с инструкцией по эксплуатации.