ABSolite

S/FM-65RW

Особенности

• Прочный компактный ABS пластиковый корпус,устойчивый к сжатиям и ударам;
• Решетки аккумуляторных пластин из многоэлементных сплавов, низкое внутреннее сопротивление, хорошая коррозионная стойкость и восприимчивость к заряду;
• Безопасность и надежность за счет технологий многослойного уплотнения, специального уплотнительного клея, отсутствия утечек электролита и выбросов кислотного тумана;
• Низкий саморазряд благодаря электролиту высокой степени чистоты и специальным технологическим добавкам.

Сертификаты

• UL

Технические характеристики	
Номинальное напряжение	12В
Ёмкость	65 Ач @ 10ч до 1.80В/эл @ 25 °C
Вес	21 кг
Габариты Д*Ш*В /мм	235*174*218 мм
Материал корпуса	ABS/ABS V0 (опционально)
Внутреннее сопротивление полностью заряженной батареи	6,0 мОм
Ток короткого замыкания	403 А
Саморазряд при 25 °C	Меньше 4% после 30 дней хранения
Рабочий диапазон температур	Разряд -40...50°C Заряд -20...45°C Хранение -20...40°C
Рекомендуемая рабочая температура	15-25°C
Рекомендуемый ток заряда	13 А
Напряжение заряда при 25°C	Поддерживающий заряд: 2.25 В/эл Выравнивающий заряд: 2.35 В/эл
Клеммы	M6
Зависимость емкости от температуры при 10 часовом разряде	105% при 40°C 85% при 0 °C 60% при -20°C

Преимущества

• Проектный срок службы 10 лет;
• Безопасный и надежный корпус;
• Высокая плотность энергии, низкое внутреннее сопротивление, низкая скорость саморазряда;
• Превосходные зарядные и разрядные характеристики.

Габариты

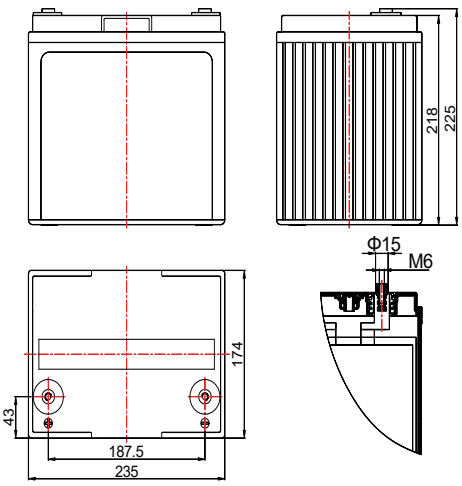

Сферы применения

•Телекоммуникационные станции и источники бесперебойного питания
•Железнодорожный транспорт и инфраструктура, аварийное освещение, военная отрасль
•Системы пожарной сигнализации и безопасности

Разряд постоянным током, А (при 25°С)

В/ эл-т	5 мин	10 мин	15 мин	20 мин	30 мин	45 мин	1 ч	2ч	3ч	4ч	5ч	6ч	8ч	10ч	20ч
1.85	121	99.4	88.4	75.7	56.7	42.3	35.1	21.0	15.7	12.6	10.6	9.33	7.54	6.42	3.37
1.80	144	111	96.2	81.2	60.2	44.1	36.1	21.8	16.3	13.0	10.9	9.56	7.71	6.55	3.44
1.75	156	118	101	85.2	63.2	46.0	37.4	22.5	16.6	13.3	11.1	9.74	7.85	6.63	3.48
1.70	168	125	106	88.9	65.8	47.6	38.5	23.1	17.0	13.5	11.3	9.90	7.96	6.71	3.52
1.67	174	128	107	91.3	68.1	49.1	39.5	23.6	17.3	13.7	11.5	10.0	8.06	6.77	3.56
1.60	186	134	112	94.8	70.5	50.4	40.4	24.0	17.6	13.9	11.6	10.1	8.13	6.82	3.58

Разряд постоянной мощностью, Вт/эл-т (при 25°С)

В/ эл-т	5 мин	10 мин	15 мин	20 мин	30 мин	45 мин	1 ч	2ч	3ч	4ч	5ч	6ч	8ч	10ч	20ч
1.85	228	188	167	144	108	81.3	67.8	41.4	31.0	25.0	21.1	18.6	15.1	12.9	6.77
1.80	264	207	180	153	115	84.5	69.5	42.9	32.1	25.7	21.6	19.0	15.4	13.1	6.88
1.75	283	218	189	160	120	87.8	71.8	44.1	32.7	26.2	21.9	19.3	15.6	13.2	6.95
1.70	298	227	196	166	124	90.7	73.8	45.1	33.3	26.6	22.2	19.6	15.8	13.3	7.01
1.67	306	230	199	170	128	93.0	75.4	45.9	33.8	27.0	22.5	19.8	15.9	13.4	7.06
1.60	321	239	206	175	131	94.9	76.6	46.5	34.2	27.2	22.7	19.9	16.0	13.5	7.09

(Примечание) Приведенные выше данные по характеристикам являются средними значениями, полученными в результате проведения 3 контрольно-тренировочных циклов, и не являются номинальными по умолчанию.

Разрядные характеристики:

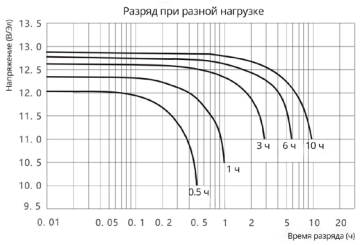

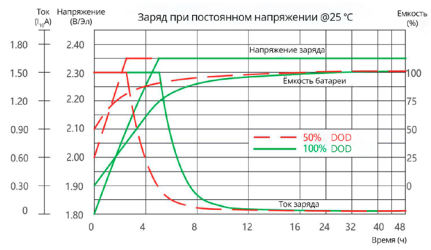

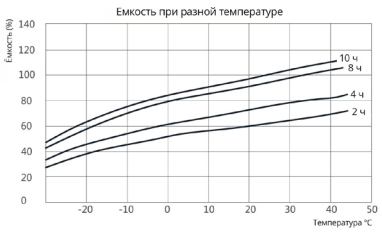

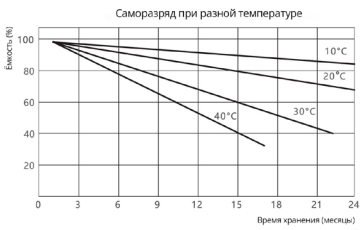

Производитель оставляет за собой право без предварительного уведомления покупателя вносить изменения в конструкцию, комплектацию или технологию изготовления изделия с целью улучшения его свойств.
Перед началом использования внимательно ознакомьтесь с инструкцией по эксплуатации.