ABSolite

S/FM-300RW

Особенности

- Хорошая производительность при приемлемой зарядке ;
- Превосходный коэффициент сохранения емкости ;
- Восстановление емкости;
- Конструкция с длительным сроком службы для циклического или буферного режима применения.

Преимущества

- Сокращение эксплуатационных затрат
- Превосходные зарядные и разрядные характеристики;
- Сокращает выброс Co2;
- Срок службы до 20 лет.

Сертификаты

- UL

Технические характеристики	
Номинальное напряжение	2В
Ёмкость	300 Ач, 10ч до 1.80 В/яч при 25˚С
Вес	17,4 кг
Габариты Д*Ш*В /мм	124*181*346 мм
Материал корпуса	ABS/ABS V0 (опционально)
Внутреннее сопротивление полностью заряженной батареи	0.70 мОм
Ток короткого замыкания	2950 А
Саморазряд при 25 °С	Меньше 3% после 30 дней хранения
Рабочий диапазон температур	Разряд -40...+50°С Заряд -20...+45°С Хранение -20...+40°С
Рекомендуемая рабочая температура	15-25°С
Рекомендуемый ток заряда	45 А
Напряжение заряда@ 25°С	Поддерживающий заряд: : 2.23 В/ячейку Выравнивающий заряд: 2.35 В/ячейку
Клеммы	М8
Зависимость емкости от температуры при 10 часовом разряде	106% при 40˚С 80% при 0˚С 50% при -20˚С

Габариты

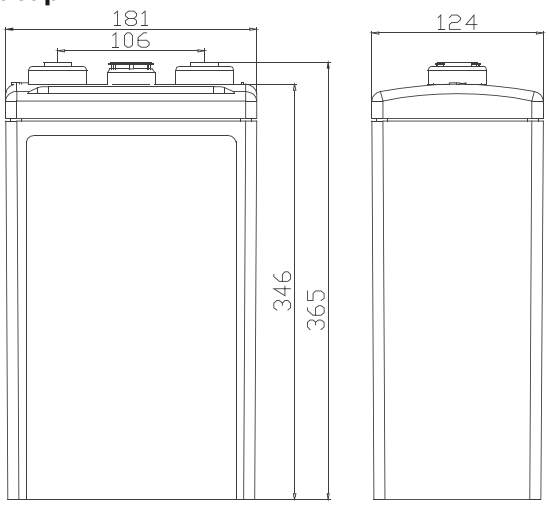

Сферы применения

- Резервное питание для телекоммуникационных систем и систем сигнализации;
- Резервное питание для оборудования энергетики и атомной промышленности;
- Система накопления электроэнергии в энергосистемах с использованием энергии солнца, ветра и воды
- Резервное питание для военного и морского оборудования
- Резервное питание для ИБП и аварийного освещения

Разряд постоянным током, А (при 25°С)

В/эл-т	1 ч	1 .5 ч	2 ч	3 ч	4 ч	5 ч	6 ч	8 ч	10 ч
1.90 В	118	107	86	64.2	54.4	44.6	38.3	32.9	26.8
1.85 В	130	122	92	70.8	58.2	48.5	41.4	34.9	29.0
1.80 В	155	126	98	75.5	60.4	51.3	45.2	35.9	30.2
1.75 В	167	131	103	77.4	61.6	52.2	46.0	36.6	30.6
1.70 В	1,75	137	106	79.2	62.6	52.9	46.6	36.9	30.9
1.65 В	182	140	109	80.2	63.2	53.2	46.9	37.7	31.0

Разряд постоянной мощностью, Вт/эл-т (при 25°С)

В/эл-т	1 ч	1 .5 ч	2 ч	3 ч	4 ч	5 ч	6 ч	8 ч	10 ч
1.90 В	231	212	171	129.6	109.8	90.1	77.6	66.5	54.5
1.85 В	255	238	182	141.2	116.3	97.2	83.1	70.2	58.5
1.80 В	299	243	190	148.5	120.2	102.3	90.5	72.0	60.5
1.75 В	314	253	198	151.7	122.2	103.9	92.0	73.3	61.2
1.70 В	330	261	203	154.1	123.8	105.1	92.8	73.7	61.7
1.65 В	339	264	206	155.0	124.6	105.6	93.3	73.9	61.8

(Примечание) Приведенные выше данные по характеристикам являются средними значениями, полученными в результате проведения 3 контрольно-тренировочных циклов, и не являются номинальными по умолчанию.

Разрядные характеристики:

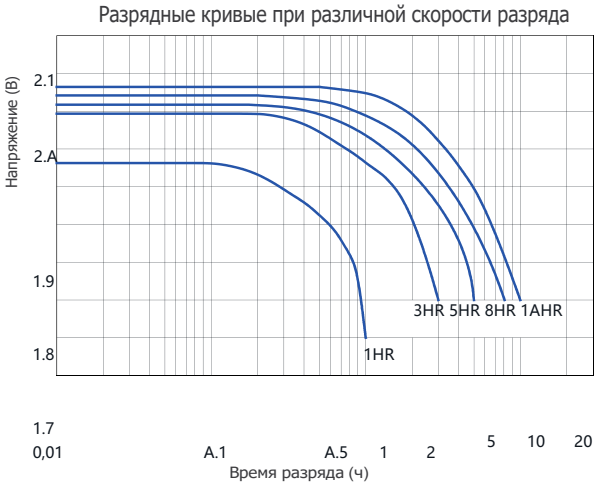

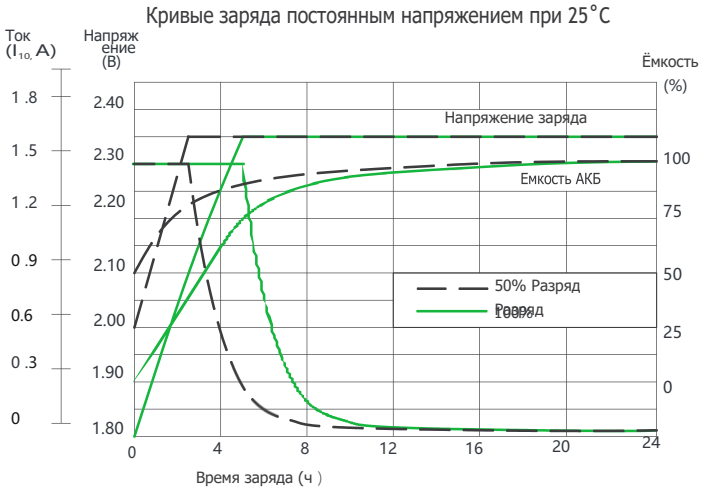

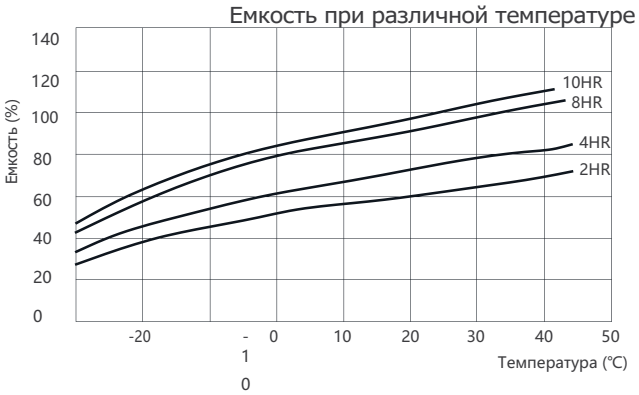

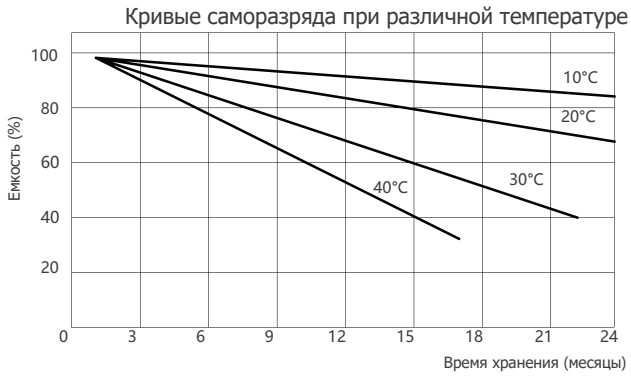

Производитель оставляет за собой право без предварительного уведомления покупателя вносить изменения в конструкцию, комплектацию или технологию изготовления изделия с целью улучшения его свойств.

Перед началом использования внимательно ознакомьтесь с инструкцией по эксплуатации.